INTex ULTIMATE DESIGN
შპს „ინტექსი“ I.D.: 211349753
ვაჟა ფშაველას გამზ. №16
0160 თბილისი, საქართველო

ქ.თბილისში, სადგურ ლილოს მიმდებარედ (ნაკვ. №005/061) შპს „სოკარ ჯორჯია პეტროლეუმი“-ს 1100 მ ^{3} ტევადობის გათხევადებული ნახშირწყალბადიანი აირის (გნა) საწყობის მშენებლობის პროექტი („გნა“-ს საკომპრესორო-სატუმბო სადგური -- ობიექტი № 5)

არქიტექტურული ნაწილი

თბილისი 2019 წელი

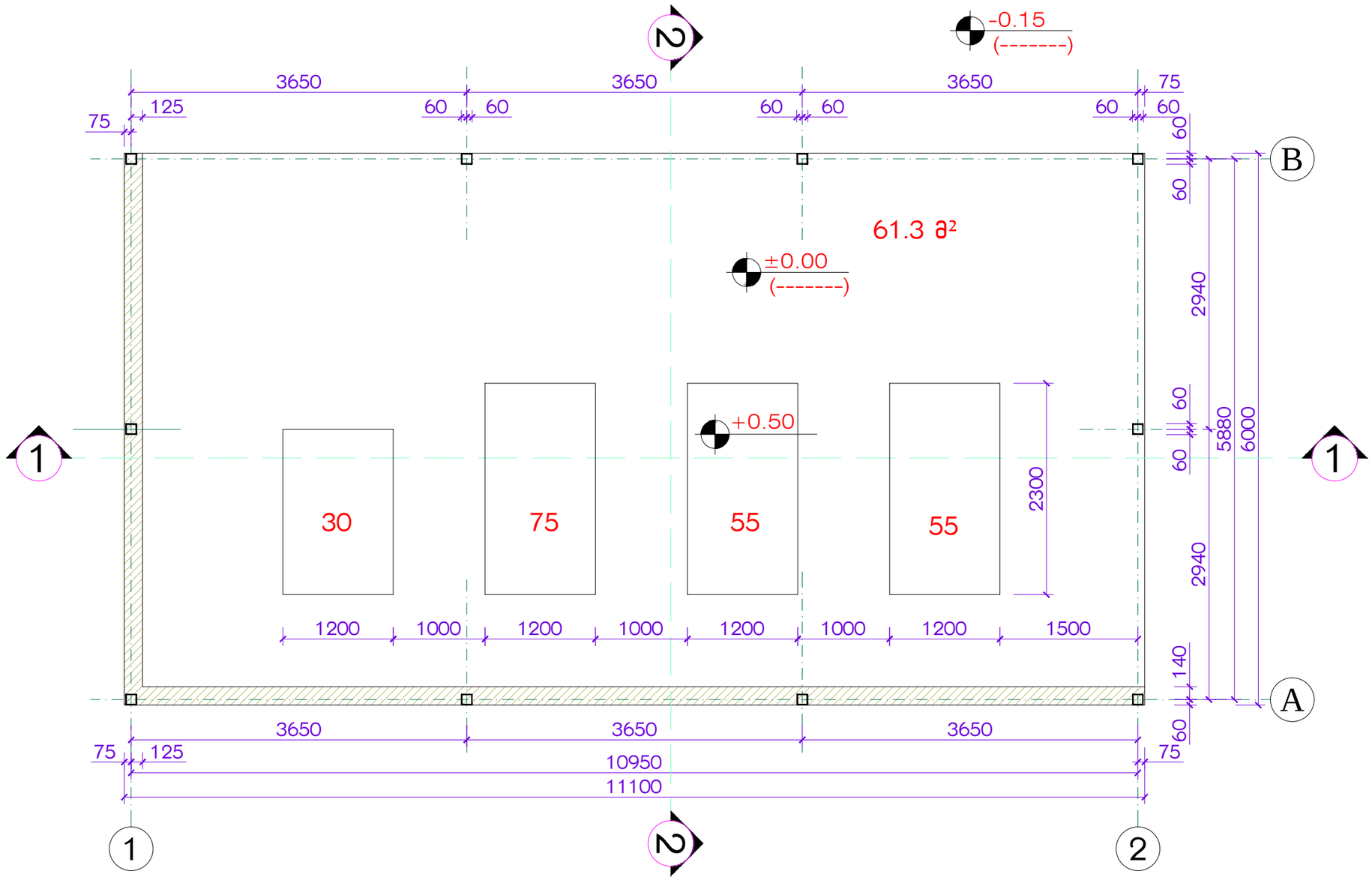

01 გეგმა ±0.00 ნიშნულზე
მასშტაბი 1:50

-საერთო ფართი	61.3 მ²
-განაშენიანების ფართობი	66.7 მ²
-მოშენების ფართობი	66.7 მ²
-სამშენებლო მოცულობა	260.0 მ³

INTEX ULTIMATE DESIGN

დამკვეთი: შპს „სოკარ ჯორჯია პეტროლეუმი"
ID ნომერი: 202352514

ობიექტი:
ნავთობპროდუქტების საწყობი
მის.:
ქ.თბილისი , სადგურ ლილოს მიმდებარედ (ნაკვ. №005/061)

სიტუაციური ჭრილი

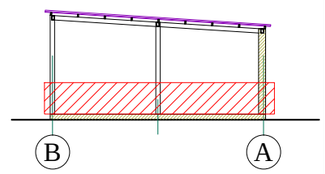

№	თარიღი	
1		
2		
3		
4		
5		
6		

გამოცემა: 07. 2019 წ.

პროექტის №
DWG FILE: SOCAR LPG TERMINAL

შეასრულა: ზ. ნადირაძე
შეამოწმა: თ. გოცირიძე

საავტორო უფლებები: INTEX ltd.

ნახაზი:
1. გეგმა ±0.00 ნიშნულზე

A-101

A3

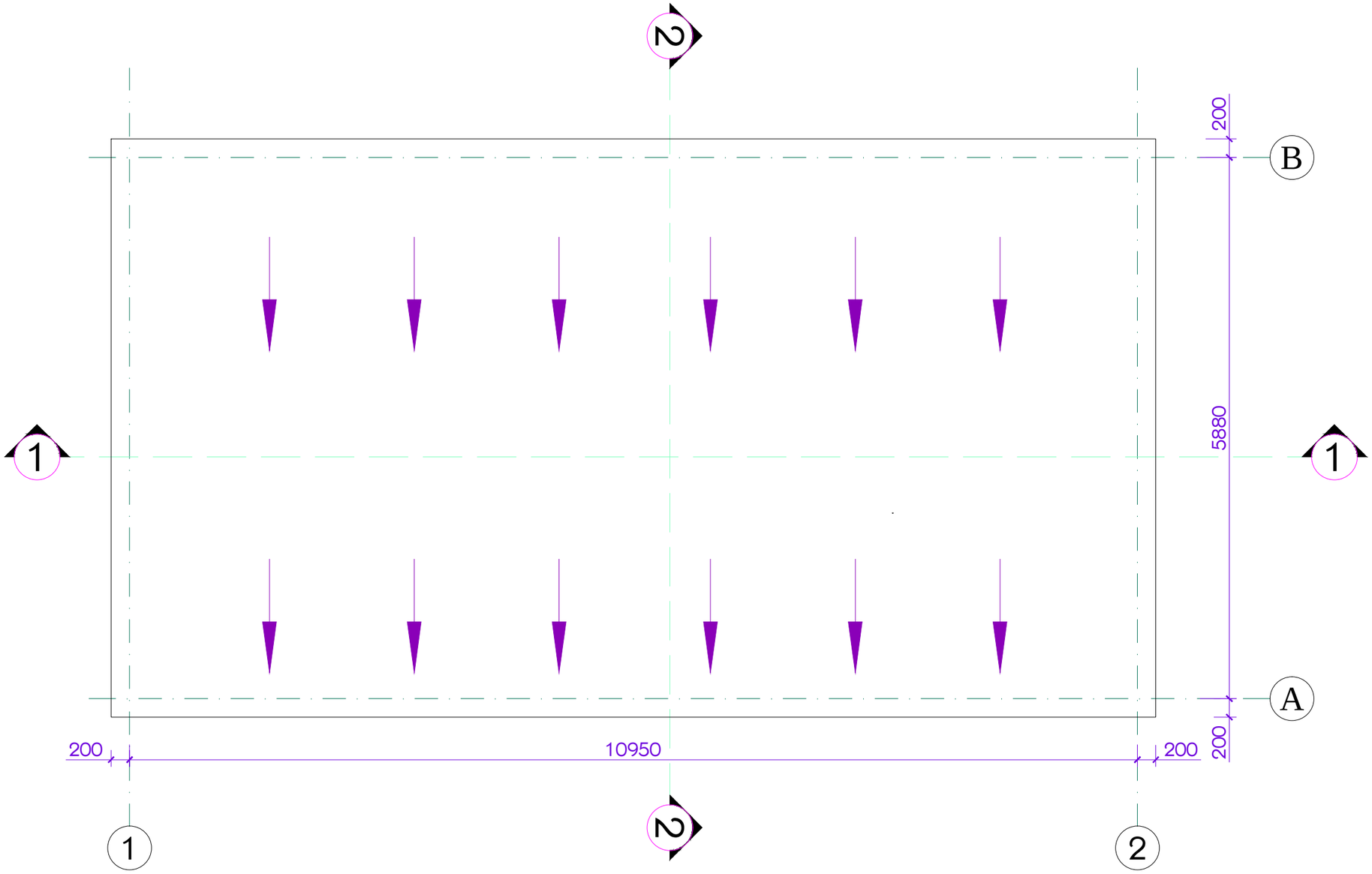

01 სახურავის გეგმა
მასშტაბი 1:50

INTEX ULTIMATE DESIGN

დამკვეთი: შპს „სოკარ ჯორჯია პეტროლეუმი"
ID ნომერი: 202352514

ობიექტი:
ნავთობპროდუქტების საწყობი
მის.:
ქ.თბილისი , სადგურ ლილოს მიმდებარედ (ნაკვ. №005/061)

სიტუაციური ჭრილი

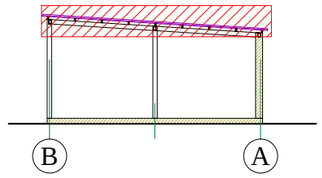

№	თარიღი	
1		
2		
3		
4		
5		
6		

გამოცემა: 07. 2019 წ.

ჭროექტის №
DWG FILE: SOCAR LPG TERMINAL

შეასრულა: ზ. ნადირაძე
შეამოწმა: თ. გოცირიძე

საავტორო უფლებები: INTEX ltd.

ნახაზი:
1. სახურავის გეგმა

A-102

A3

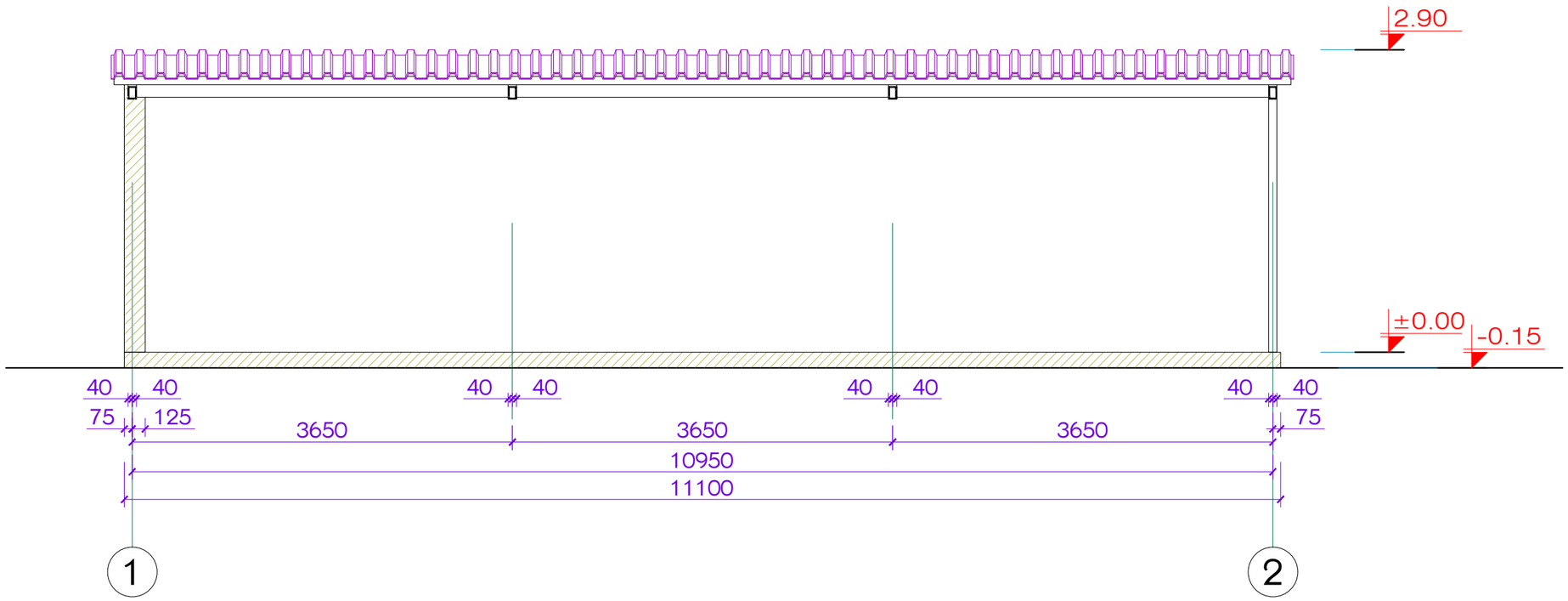

01 1.ჭრილი 1-1;
მასშტაბი 1:50

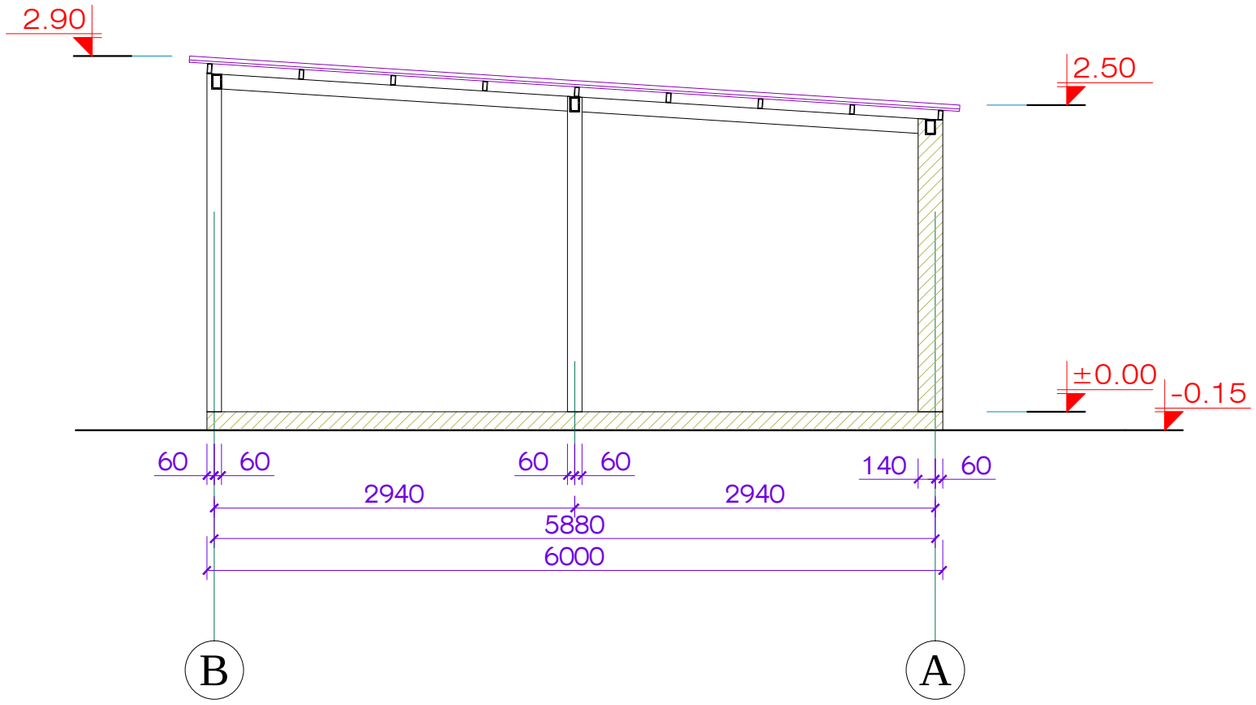

02 1.ჭრილი 2-2;
მასშტაბი 1:50

დამგეგმარებელი:
შპს „ინტექსი" ს/ს.: 211349753
ვაჟა ფშაველას გამზ. №16
0160 თბილისი, საქართველო

დამკვეთი: შპს „სოკარ ჯორჯია
პეტროლეუმი"
ID ნომერი: 202352514

ობიექტი:
ნავთობპროდუქტების საწყობი
მის.:
ქ.თბილისი , სადგურ ლილოს მიმდე-
ბარედ (ნაკვ. №005/061)

სიტუაციური გეგმა

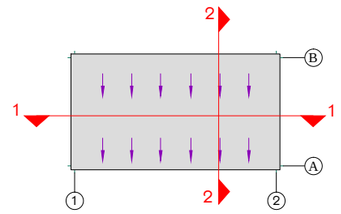

№	თარიღი	
1		
2		
3		
4		
5		
6		

გამოცემა: 07. 2019 წ.

პროექტის №

DWG FILE: SOCAR LPG TERMINAL

შეასრულა: ზ. ნადირაძე

შეამოწმა: თ. გოცირიძე

საავტორო უფლებები: INTEX ltd.

ნახაზი:
1. ჭრილი 1-1
2. ჭრილი 2-2

A-201

A3

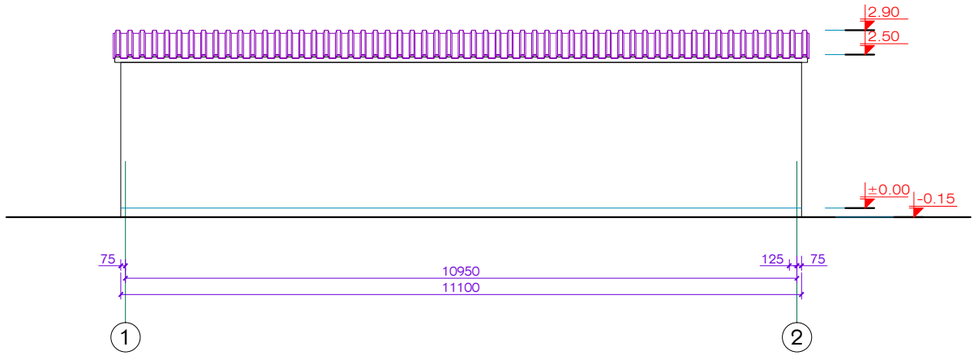

01 ფასადი 1-2 ღერძებში
მასშტაბი 1:100

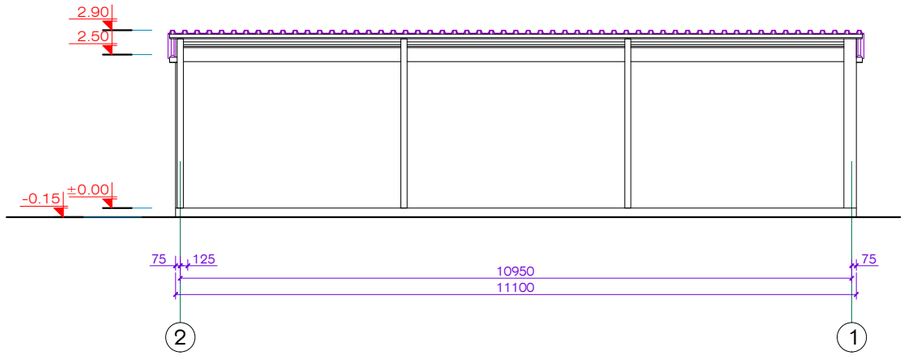

03 ფასადი 2-1 ღერძებში
მასშტაბი 1:100

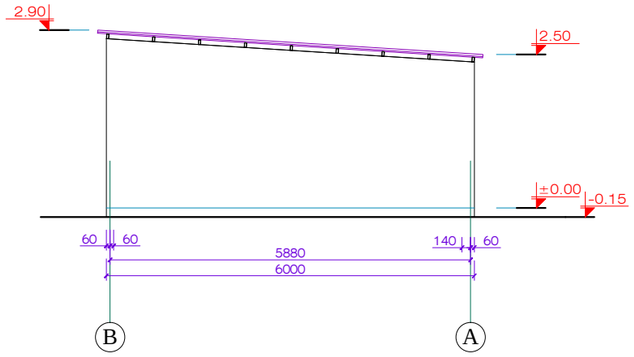

02 ფასადი B-A ღერძებში
მასშტაბი 1:100

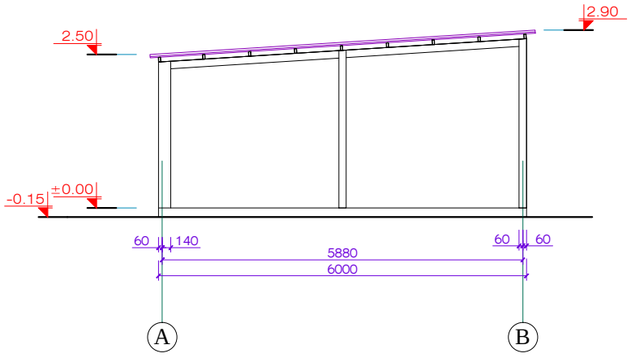

04 ფასადი A-B ღერძებში
მასშტაბი 1:100

INTEX ULTIMATE DESIGN
დამგეგმარებელი:
შპს „ინტექსი" ს/ს.: 211349753
ვაჟა ფშაველას გამზ. №16
0160 თბილისი, საქართველო

დამკვეთი: შპს „სოკარ ჯორჯია
პეტროლეუმი"
ID ნომერი: 202352514

ობიექტი:
ნავთობპროდუქტების საწყობი
მის.:
ქ.თბილისი , სადგურ ლილოს მიმდე-
ბარედ (ნაკვ. №005/061)

სიტუაციური გეგმა

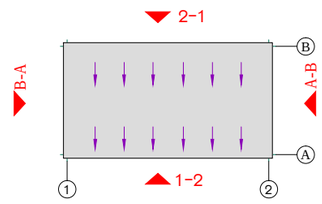

№	თარიღი	
1		
2		
3		
4		
5		
6		

გამოცემა: 07. 2019 წ.

პროექტის №
DWG FILE: SOCAR LPG TERMINAL

შეასრულა: ზ. ნადირაძე
შეამოწმა: თ. გოცირიძე

საავტორო უფლებები: INTEX ltd.

ნახაზი:
1. ფასადი 1-2 ღერძებში;
2. ფასადი B-A ღერძებში;
3. ფასადი 2-1 ღერძებში;
4. ფასადი A-B ღერძებში;

A-301

A3